ՀԻՄՆԱՅԻՆ ՀԵԾԱՆ ՀՀ-7

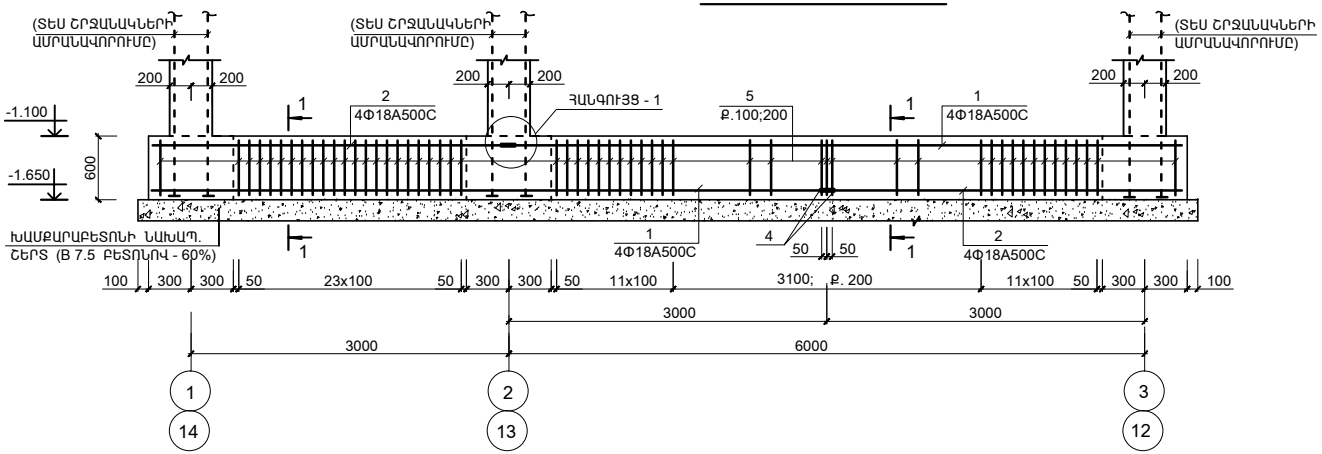

ՏԱՐՐԵՐԻ ՄԱՍՆԱՑՈՒՑԱԿ

ԴԻՐՔ	ԷՍՔԻԶ
5	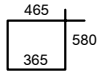

1 - 1

ՀԻՄՆԱՅԻՆ ՀԵԾԱՆ ՀՀ-7

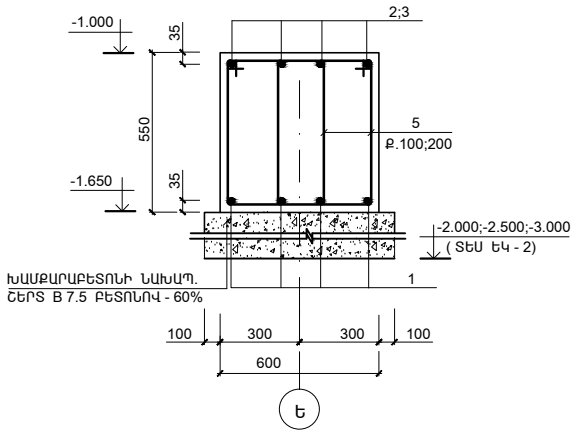

ՀԱՆԳՈՒՅՑ - 1

(ԵՐԿԱՅՆԱԿԱՆ ԱՄՐԱՆՆԵՐԻ ԾԱՅՐԱԿՑՄԱՆ ՀԱՆԳՈՒՅՑ)

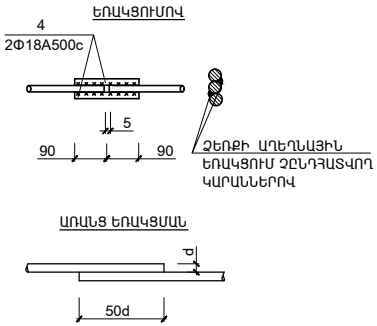

ՄԱՍՆԱԳԻՐ

ԴԻՐՔ	ՆՇԱՆԱԿՈՒՄԸ	ԱՆՎԱՆՈՒՄԸ		ՔԱՆ.	ՔԱՇԸ ՄԻԱՎՈՐԻ ԿԳ.	ԾԱՆՈԹ. ԸՆԴ. ԿԳ.
	ՄԻԱՁՈՒՅԼ Ե.Բ ԷԼ ԵՐ					
		ՀԻՄՆԱՅԻՆ ՀԵԾԱՆ ՀՀ-7				
1	ГОСТ P 52544-2006	Φ18 A500C	L = 6280	8	12.56	100.5
2	–"–	Φ18 A500C	L = 3280	8	6.56	52.5
4	–"–	Φ18 A500C	L = 180	16	0.36	5.8
5	–"–	Φ8 A-I	L = 1890	134	0.76	101.6
		ՆՅՈՒԹԸ՝				
		ԲԵՏՈՆ B25				2.8 ($Մ^3$)

ՄԵՏԱՂԻ ԾԱԽՍԻ ԱՄՓՈՓԱԳԻՐԸ ՄԵԿ ԷԼ-ՏԻ ՀԱՄԱՐ ; ԿԳ

ԷԼ - ՏԻ ՄԱԿՆԻՇԸ	ԱՄՐԱՆԱՅԻՆ ՏԱՐՐԵՐ							ԸՆԴ. ԾԱԽՍԸ
	ԱՄՐԱՆԻ ԴԱՍԸ							
	A-I			A500C				
	ГОСТ P 52544-2006							
	Φ8		ԸՆԴ.	Φ18			ԸՆԴ.	
ՀՀ - 7	101.6		101.6	158.8			158.8	260.4

ԽԱՄՔԱՐԱԲԵՏՈՆԻ ՆԱԽԱՊԱՏՐԱՍՏԱԿԱՆ ՇԵՐՏԻ ՆԵՐՔԵՎԻ ՆԻՇԸ ՆԱՅԵԼ ՀԻՄՔԵՐԻ ՀԱՏԱԿԱԳԻԾԸ (ԹԵՐԹ ԵԿ-3)

ԾՐԱԳՐԻ ԱՌԱՋԱԴՐԱՆՔ՝ TAT-04				ԴԱՇՏԱՔԱՐԻ ՄԱՆԿԱՊԱՐՏԵԶԻ ԿԱՌՈՒՑՈՒՄ			
				ԿՈՆՍՏՐՈՒԿՏՈՐԱԿԱՆ ՄԱՍ	ՓՈՒԼ	ԹԵՐԹ	ԹԵՐԹԵՐ
					ԱՆ	ԵԿ-12	34
ՆԱԽԱԳԾ.	ԱՂԱՋԱՆՅԱՆ Լ.			ՀԻՄՆԱՅԻՆ ՀԵԾԱՆ ՀՀ-7	INTER energia	ԻՆՏԵՐ էներգիա ՍՊԸ	
ՊԱՇՏՈՆ	ԱԶԳԱԼՈՒՆ	ՍՏՈՐԱԳՐ.					